MONTAGEHANDLEIDING / ASSEMBLY INSTRUCTIONS / MONTAGEANLEITUNG

ZADELDAK + LUIFEL
APEX ROOF + CANOPY
SATTELDACH + VORDACH

NL

! Wij verzoeken u om het pakket direct na ontvangst en voor montage te controleren op eventuele beschadigde, ontbrekende of verkeerde onderdelen. Indien dit het geval mocht zijn, dient u contact op te nemen met uw leverancier. De inhoud van het pakket kunt u controleren aan de hand van de pakbon en/of tekening.

Bodemvoorbereiding
Afhankelijk van de ondergrond dient de grond te worden afgegraven tot een diepte van ±15cm. Vervolgens geel zand opbrengen, verdichten en aftrillen. Dan tegels, klinkers of beton aannbrengen.
Zorg ervoor dat de bovenzijde van het fundament altijd boven het maaiveld ligt, en waterpas is.
Het verdient aanbeveling om rondom uw tuinhuis/blokhut een laagje grind aan te brengen tegen opspattend water. Bij twijfel over de ondergrond is het aan te bevelen uw leverancier om advies te vragen.

Gereedschap
Bij de werkzaamheden dient u over de volgende gereedschappen te beschikken: Schroevendraaier, waterpas, hamer + blokje hout als slaghout, trap, steeksleutel, boormachine, stanley mes en een zaag. Materialen volgens de pakbon.

GB

! We kindly request you to inspect the package(s) upon delivery, before assembling for eventual damaged parts, missing parts or wrong parts. In case of damaged-, missing- or wrong parts, please contact your dealer immediately.You can check the contents of the package in accordance with the packing list.

Preparing the foundation
Depending on soil type it has to be removed to a depth of ± 15 cm. Next fill in with yellow sand, compact or vibrate and then lay concrete slabs or put down concrete. Make sure that the top of the floor is always above ground level and that it is absolutely level. It is advisable to apply a layer of gravel around your summer house to prevent water from splashing up. If you have any doubts about the foundation, we recommend you to contact your dealer for advise.

Tools
In order to assemble the summerhouse you will need the following equipment: screw driver, spirit level, hammer + small block of wood to prevent damage, stairs, picklock, drill, stanley knife, saw.

DE

! Wir bitten Sie das Packet vor der Montage zu kontrollieren auf eventuellen Beschädigungen, fehlende oder falsch mitgeschickte Unterteile. Wenn das der Fall sein sollte nehmen Sie Kontakt mit unserem Kundenservice auf. Paketinhalt können Sie mit Hilfe der Materialliste und Sägezeichnung kontrollieren.

Grundvorbereitung
Abhängig von dem Grund sollte er bis zu 15cm. tief ausgegraben sein. Demzufolge der gelber Sand darüber schütten und verdichten. Danach die vorbereitete Stelle mit Pflastersteine oder Beton überdecken. Achten Sie darauf, dass der Fundamentoberseite immer über den Grund ist und Waagerecht ist. Es ist zu empfehlen um den Garten- bzw. Blockhaus herum eine Lage Kies zu legen um das Spritzwasser dahin zu leiten. Wenn Sie Fragen dazu haben wenden Sie sich an unseren Kundenservice.

Werkzeug
Sie sollten über folgendes Werkzeug verfügen: Schraubenzieher, Wasserwaage, Hamer, ein Stück Holtz worauf Sie schlagen können, Leiter, Mutterschlüssel, Bormaschine, Skalpell und eine Säge.

UW ORDER BEVAT RESERVE ONDERDELEN.
OPBOUWEN VOLGENS DE BIJGELEVERDE TEKENING.

YOUR ORDER CONTAINS SPARE PARTS.
PLEASE BUILD ACCORDING THE DRAWING IN THE PACKAGE.

IHRE ANLIEFERUNG ENTHÄLT RESERVE UNTERTEILE.
AUFBAUEN GEMÄSS DER BEIGEFÜGTEN ZEICHUNG.

WOODPRO

11/2020/ES

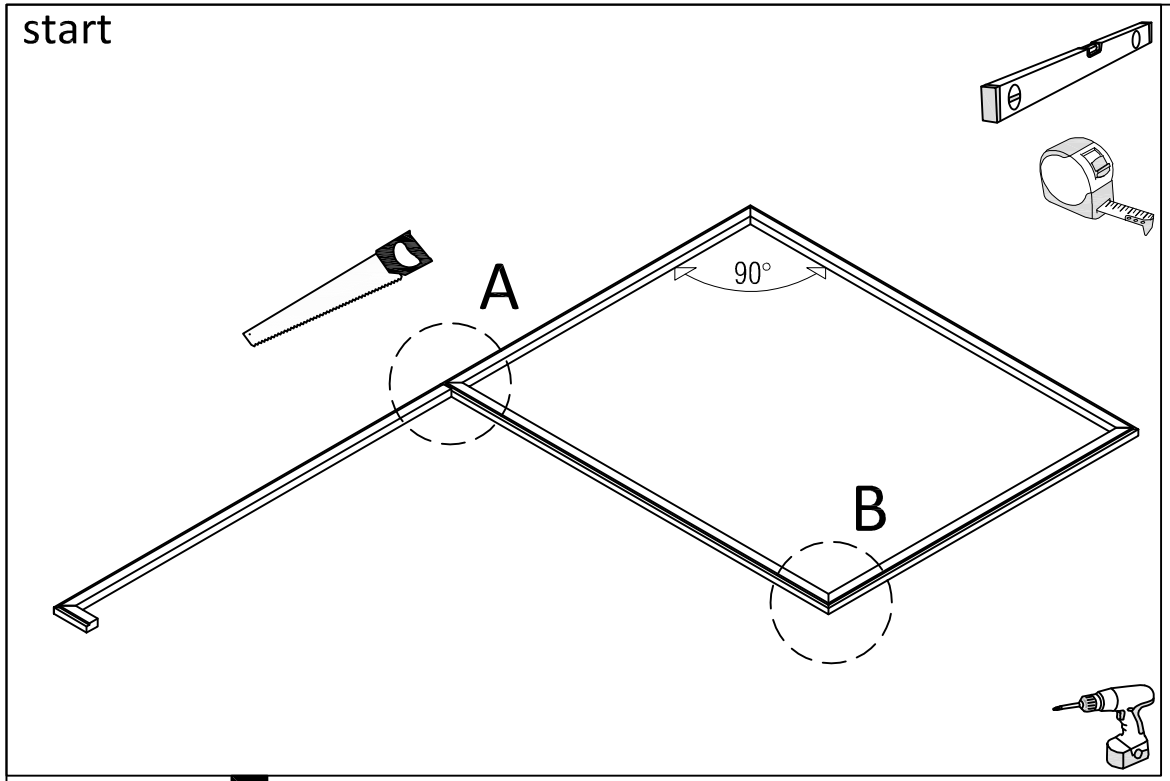
start
A
90°
B

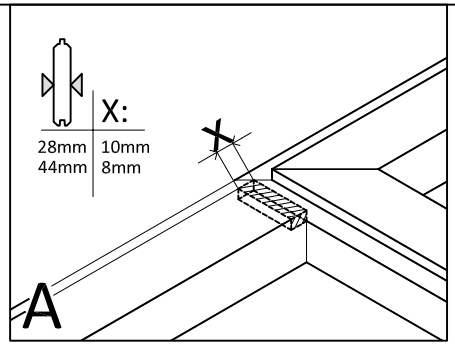
X:
28mm 10mm
44mm 8mm
A

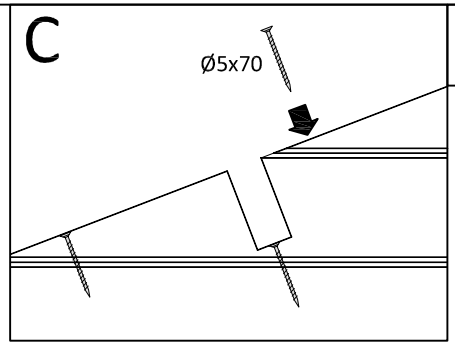
C
Ø5x70
1

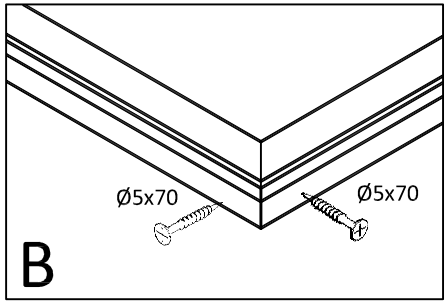
Ø5x70
Ø5x70
B

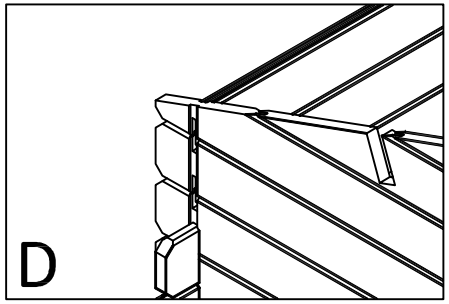
D

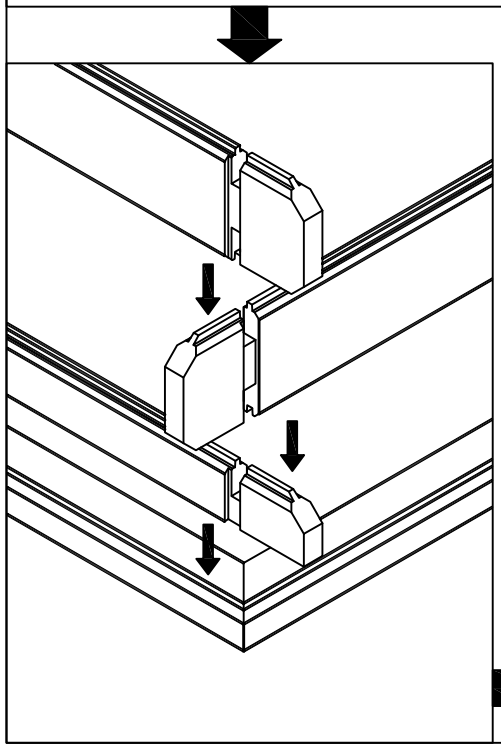

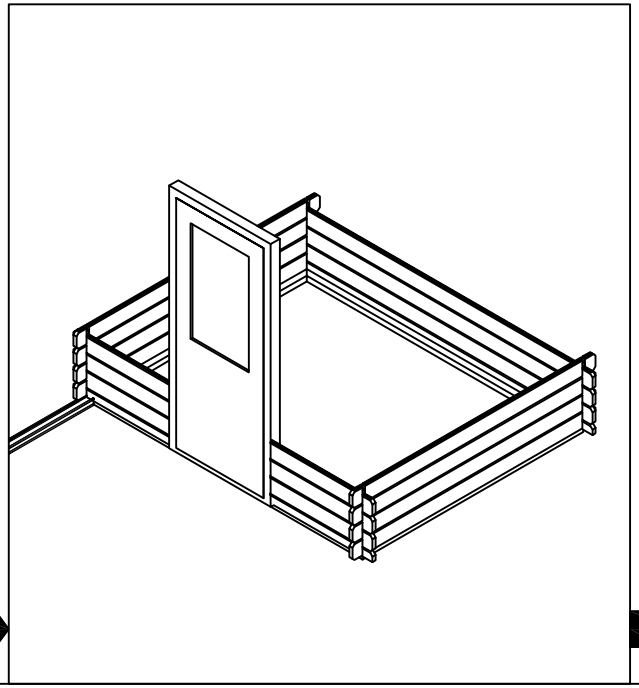

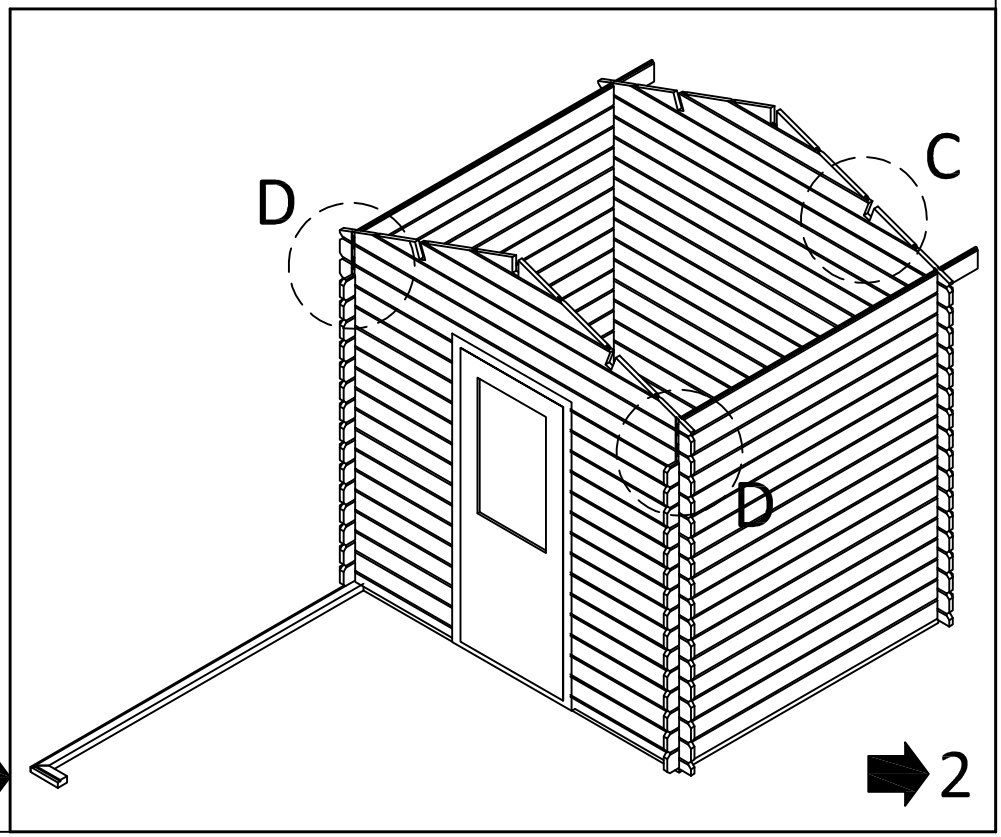
D
C
D
2

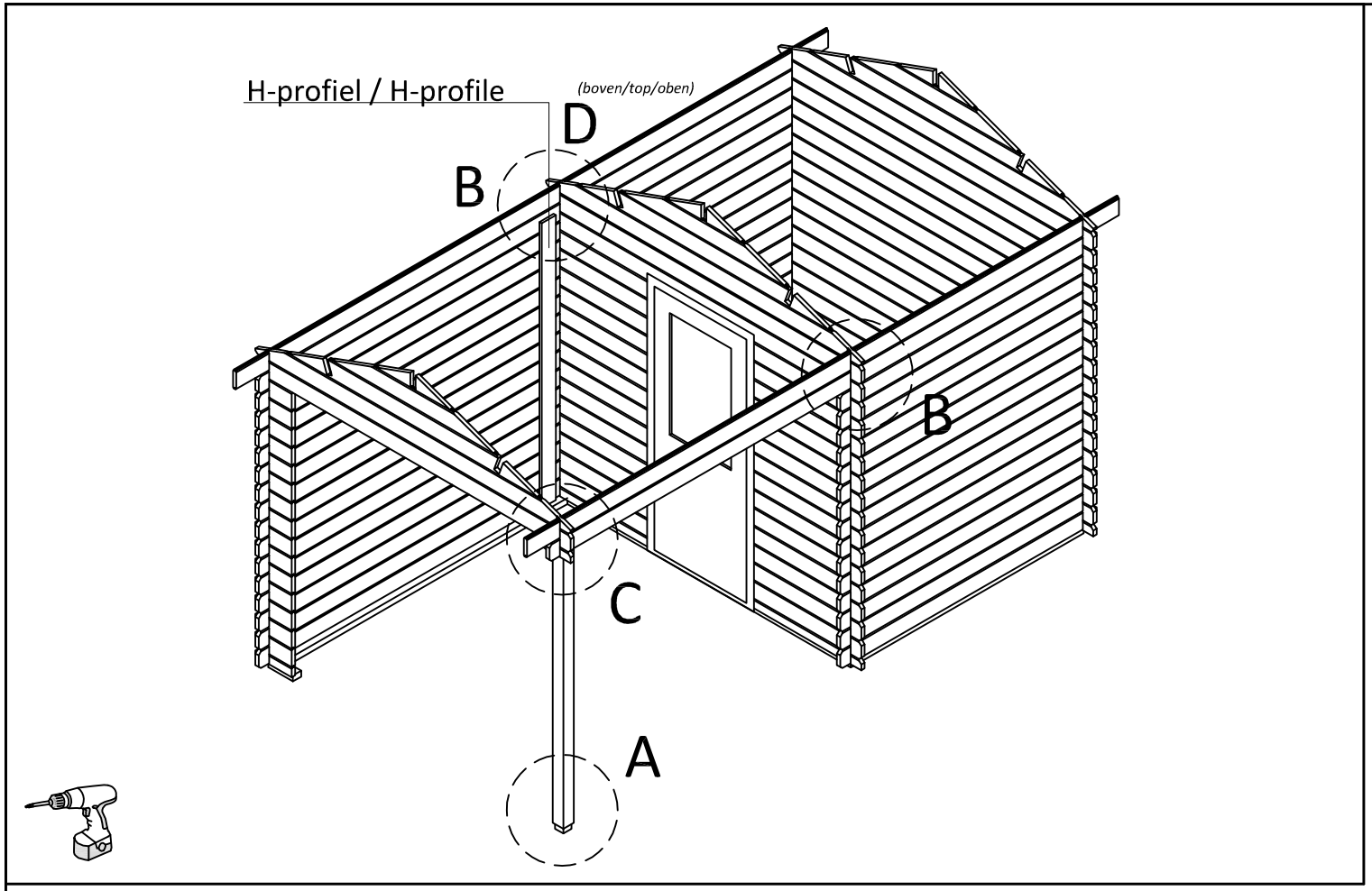
H-profiel / H-profile
(boven/top/oben)
D
B
B
C
A

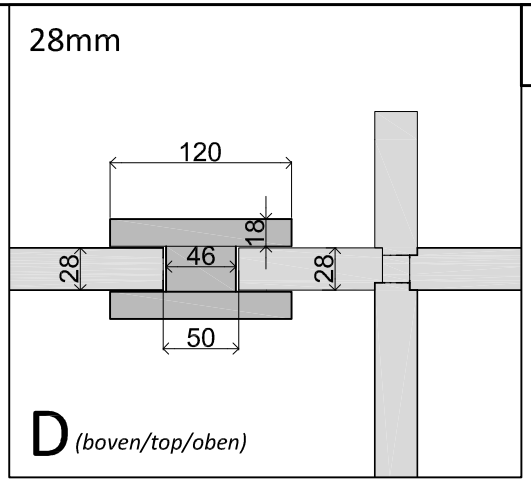
28mm
120
18
28
46
28
50
D (boven/top/oben)

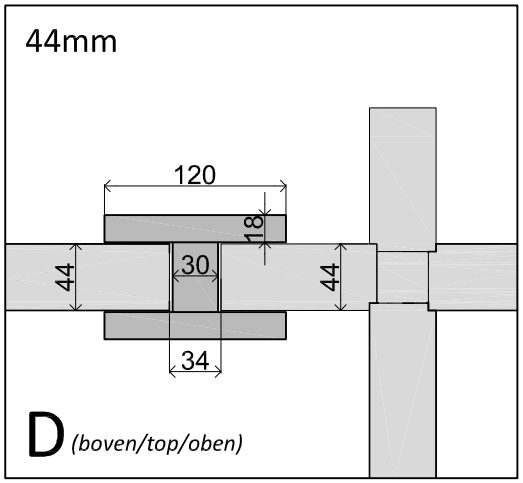
44mm
120
18
44
30
44
34
D (boven/top/oben)

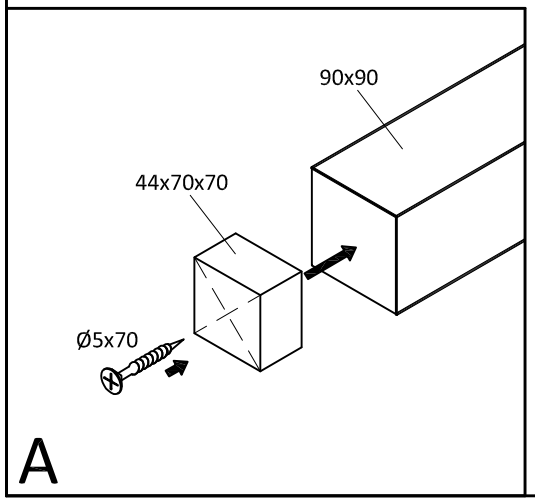
90x90
44x70x70
Ø5x70
A

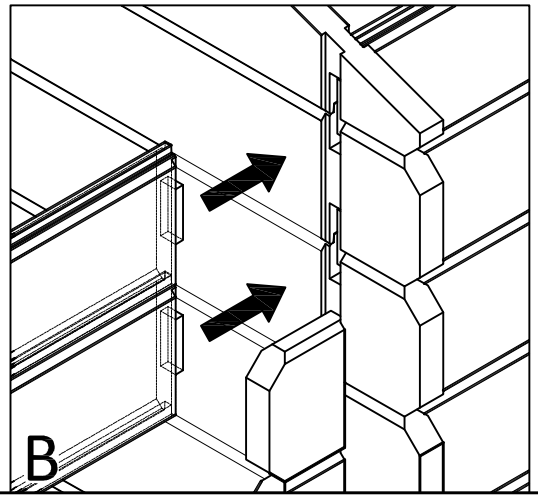
B

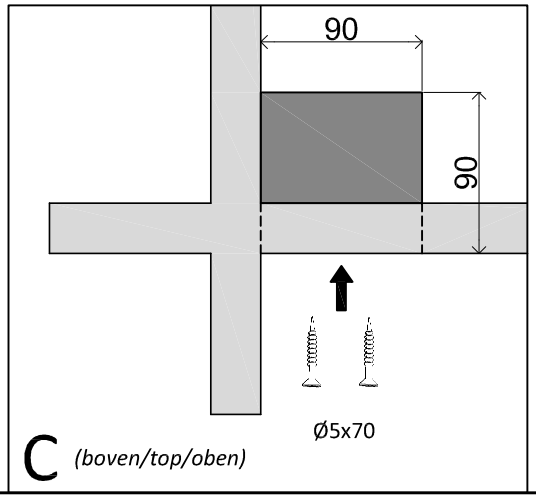
90
90
Ø5x70
C (boven/top/oben)

3

H-profiel detail / H-profile details
Wand / Wall : 28mm

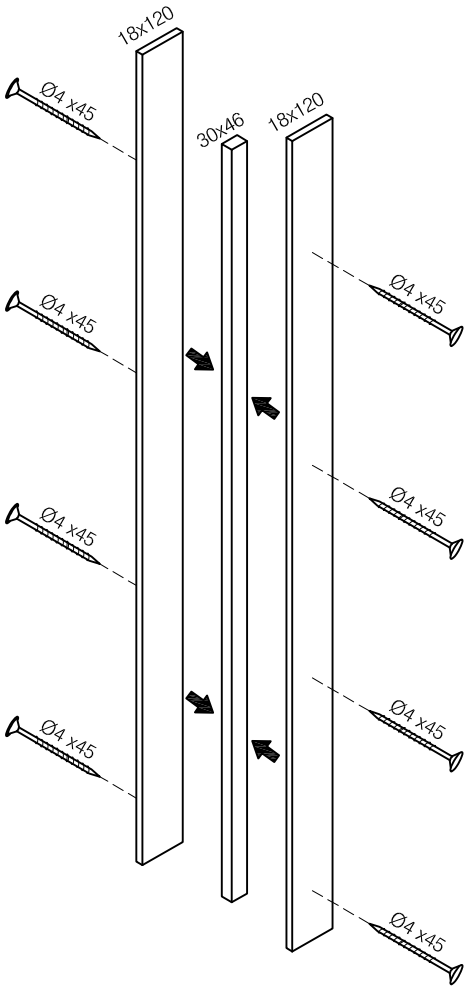

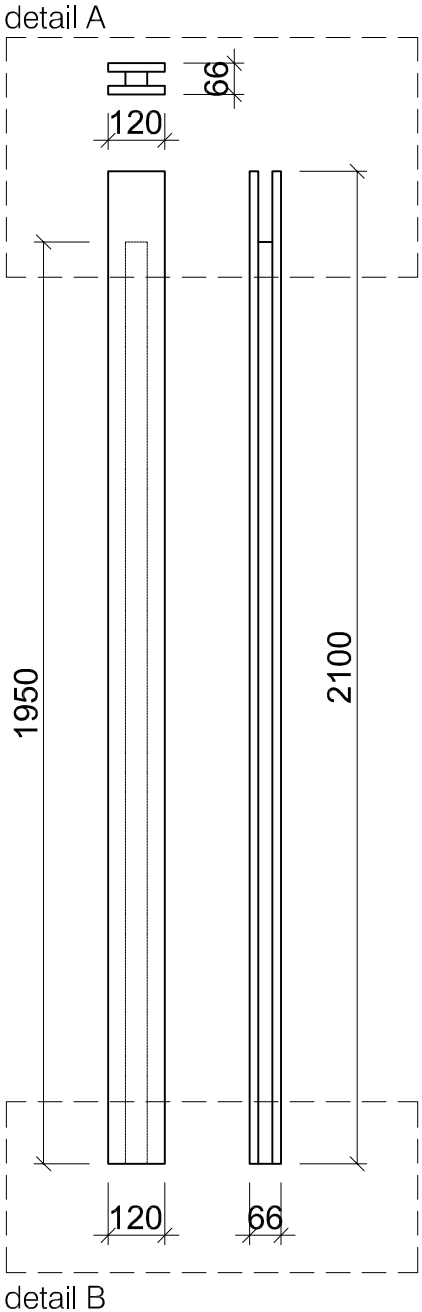

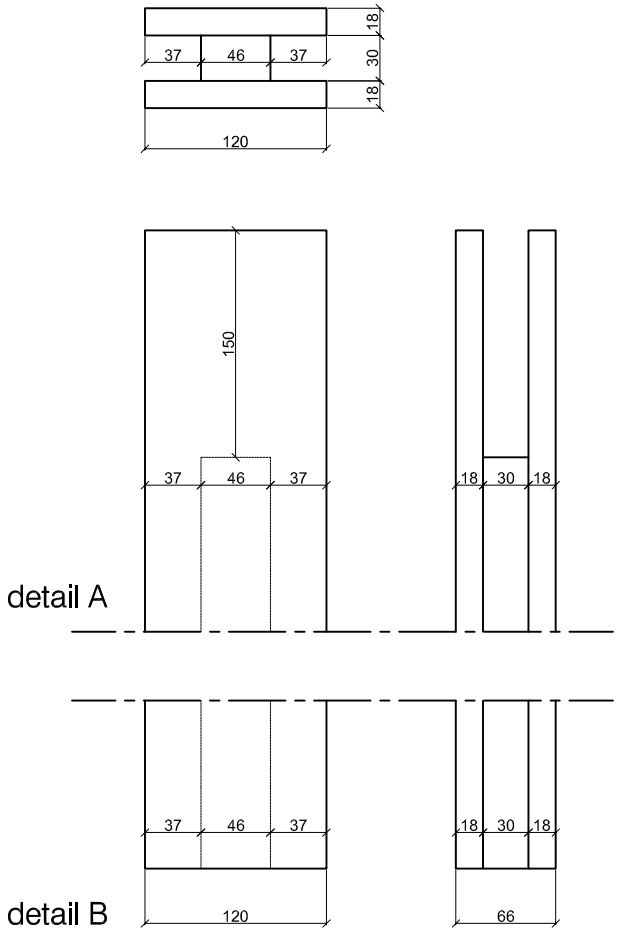

H-profiel detail / H-profile details
Wand / Wall : 28mm

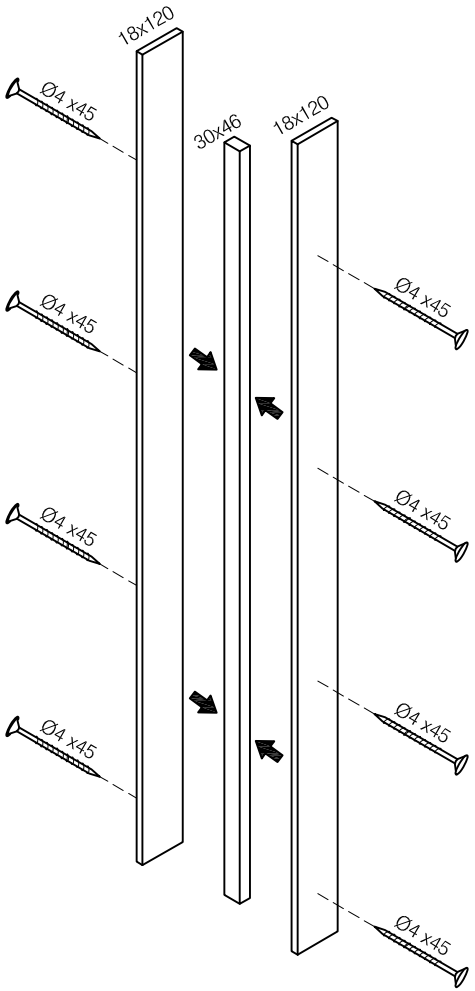

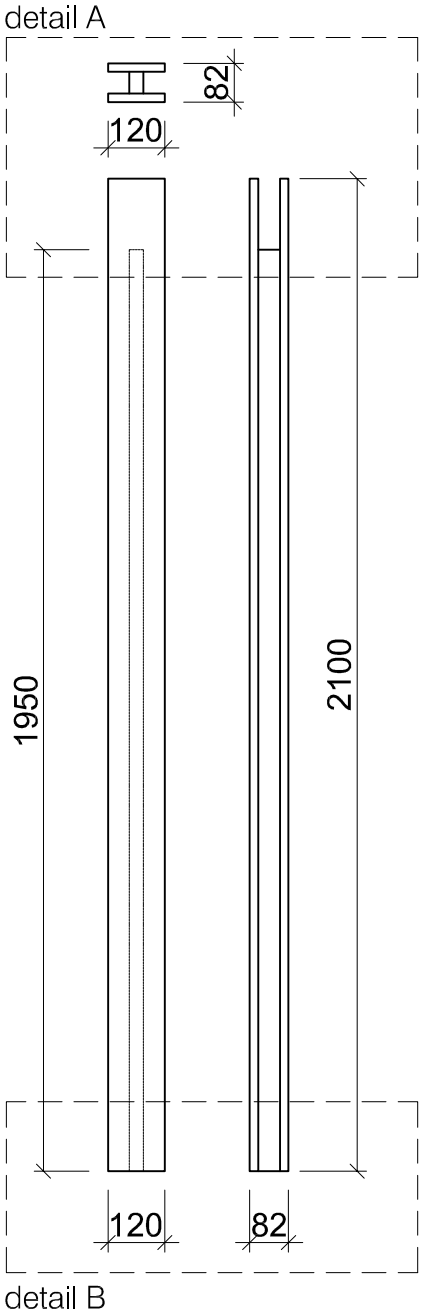

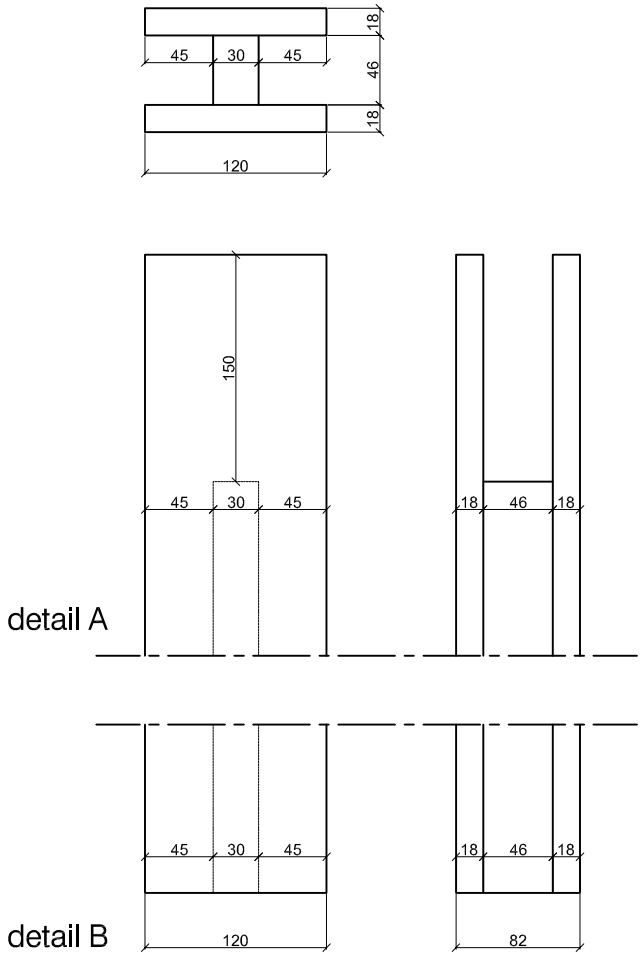

5

Stabiliteitspaal / Stability post / Stabilitätspfosten

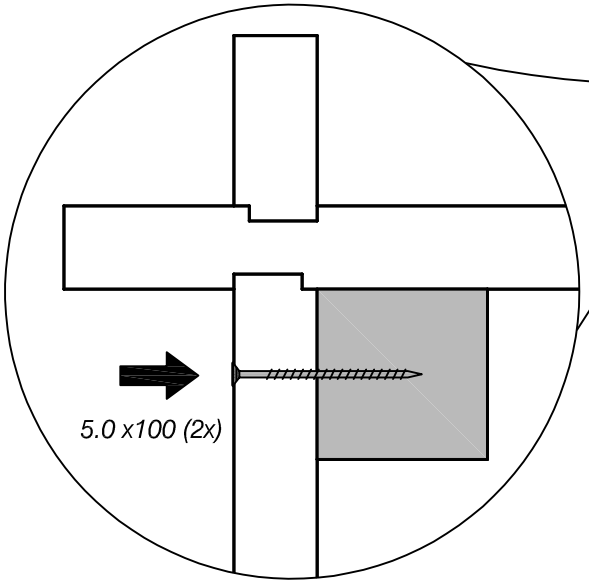

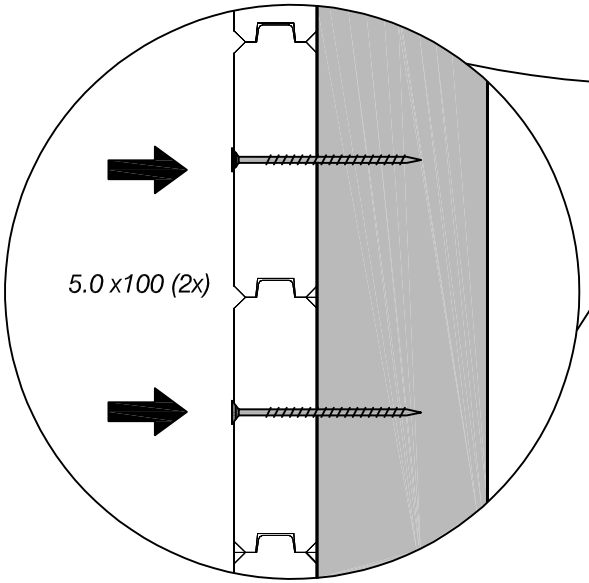

detail 1

(boven/top/oben)

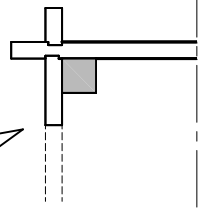

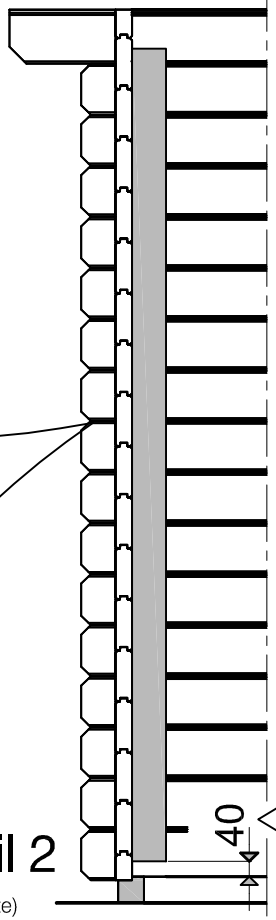

detail 2

(zij/side/seite)

Ruimte tussen paal en onderrand
Clearance between post and basebeam
Raum unterhalb pfosten und unterkante

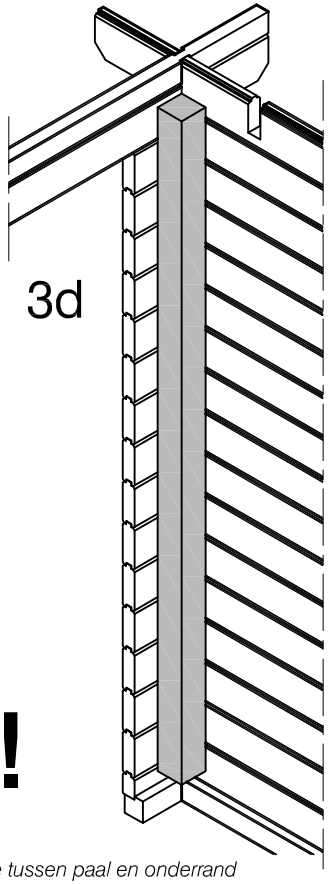

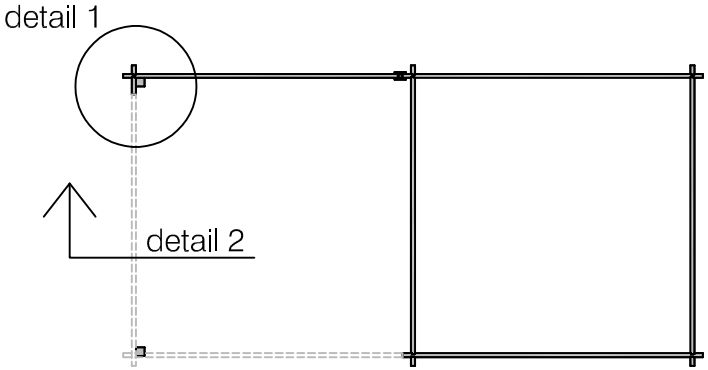

plattegrond / plan / grundriss

(voorbeeld, order kan afwijken / example, order can be different / beispiel, auftrag kann abweichen)

6

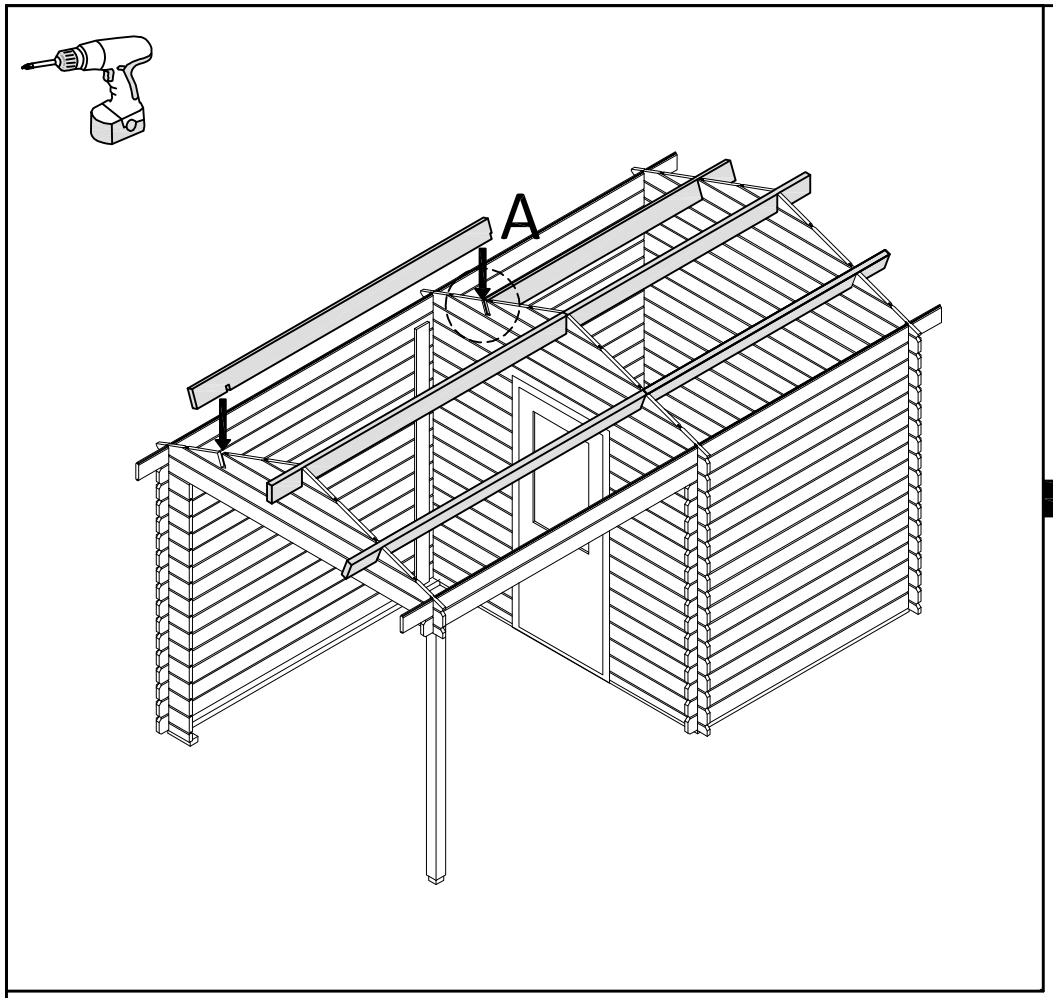

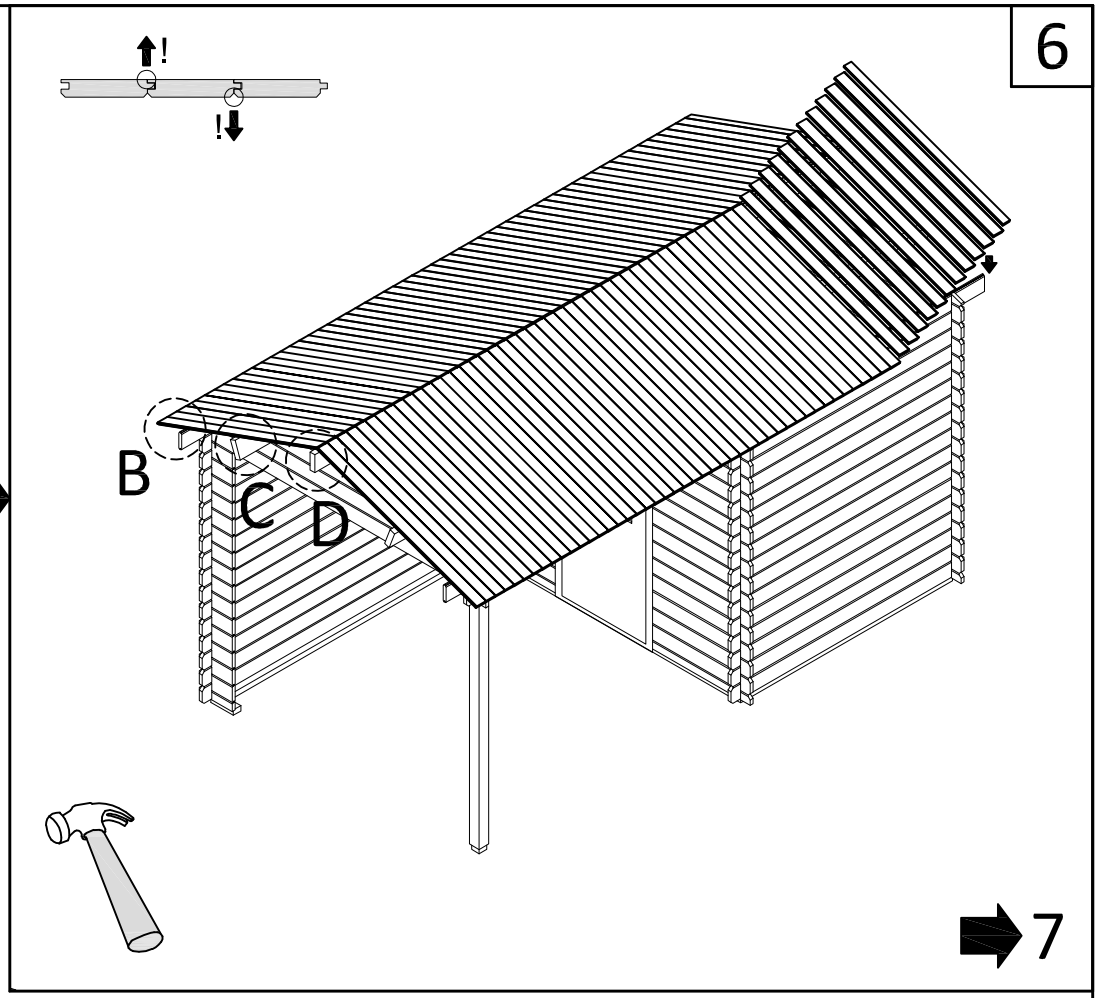

7

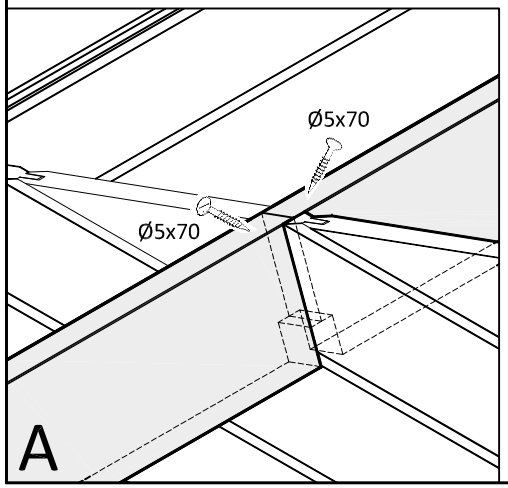

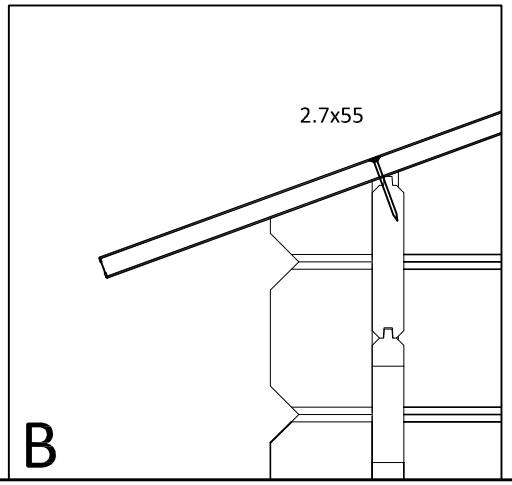

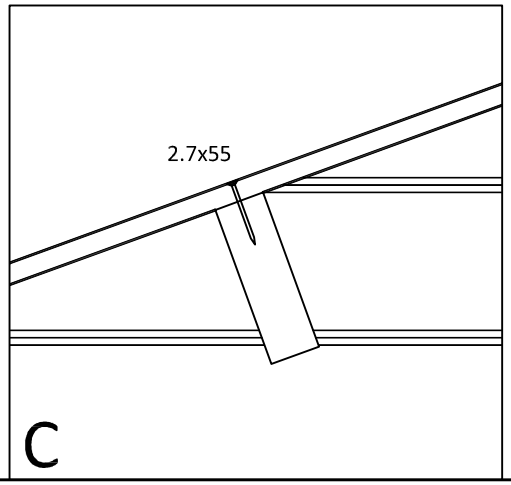

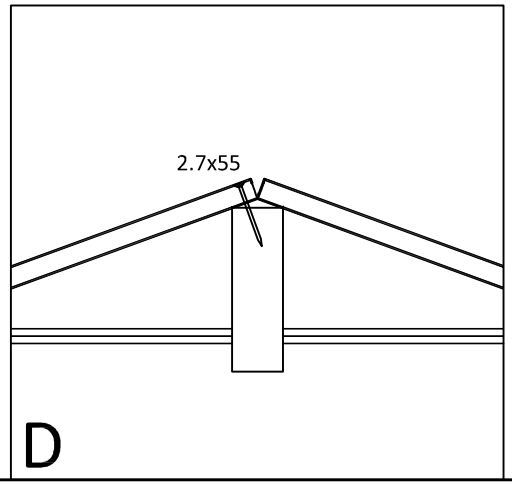

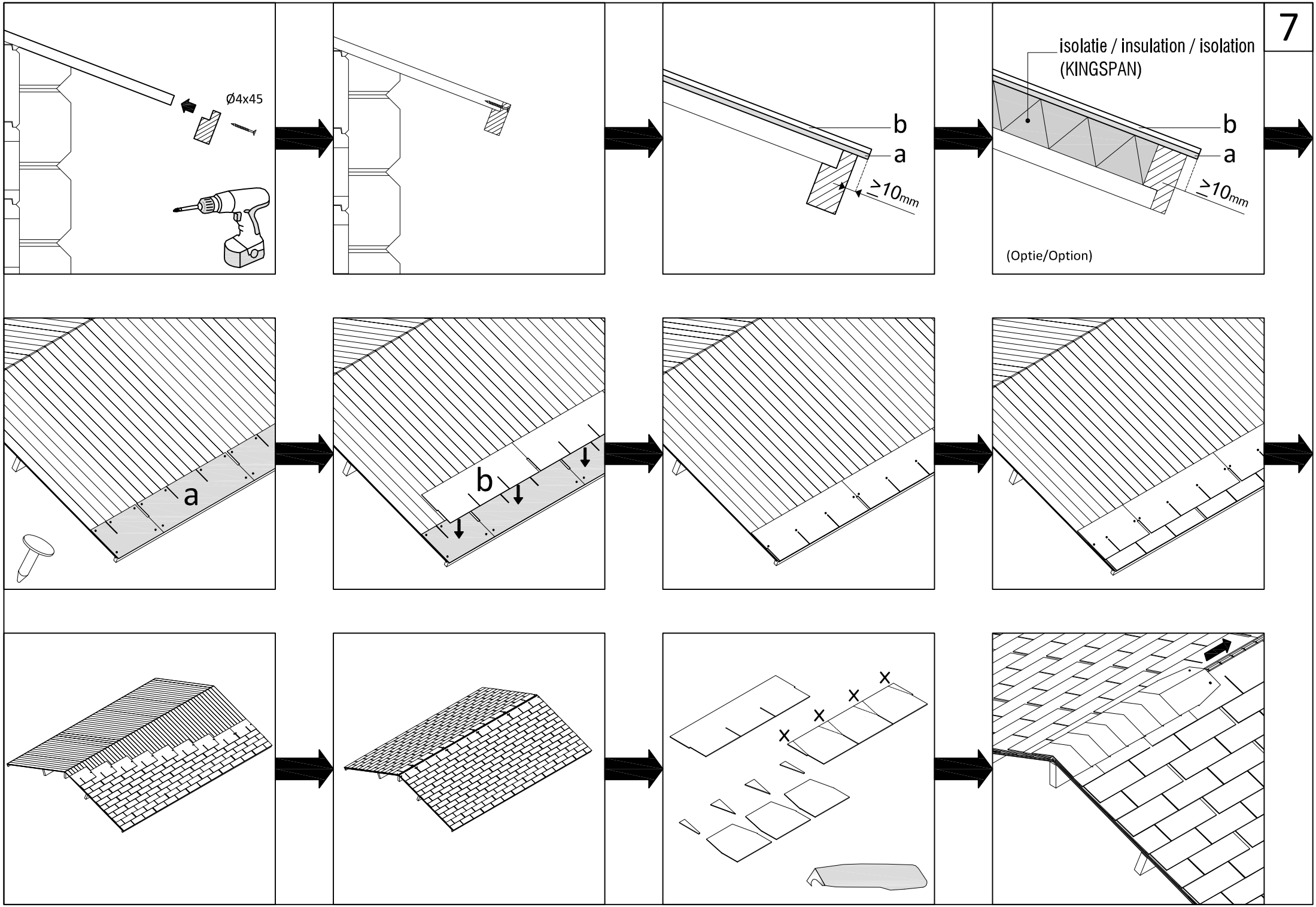
Ø4x45
b
a
≥10mm
isolatie / insulation / isolation
(KINGSPAN)
b
a
≥10mm
(Optie/Option)
a
b

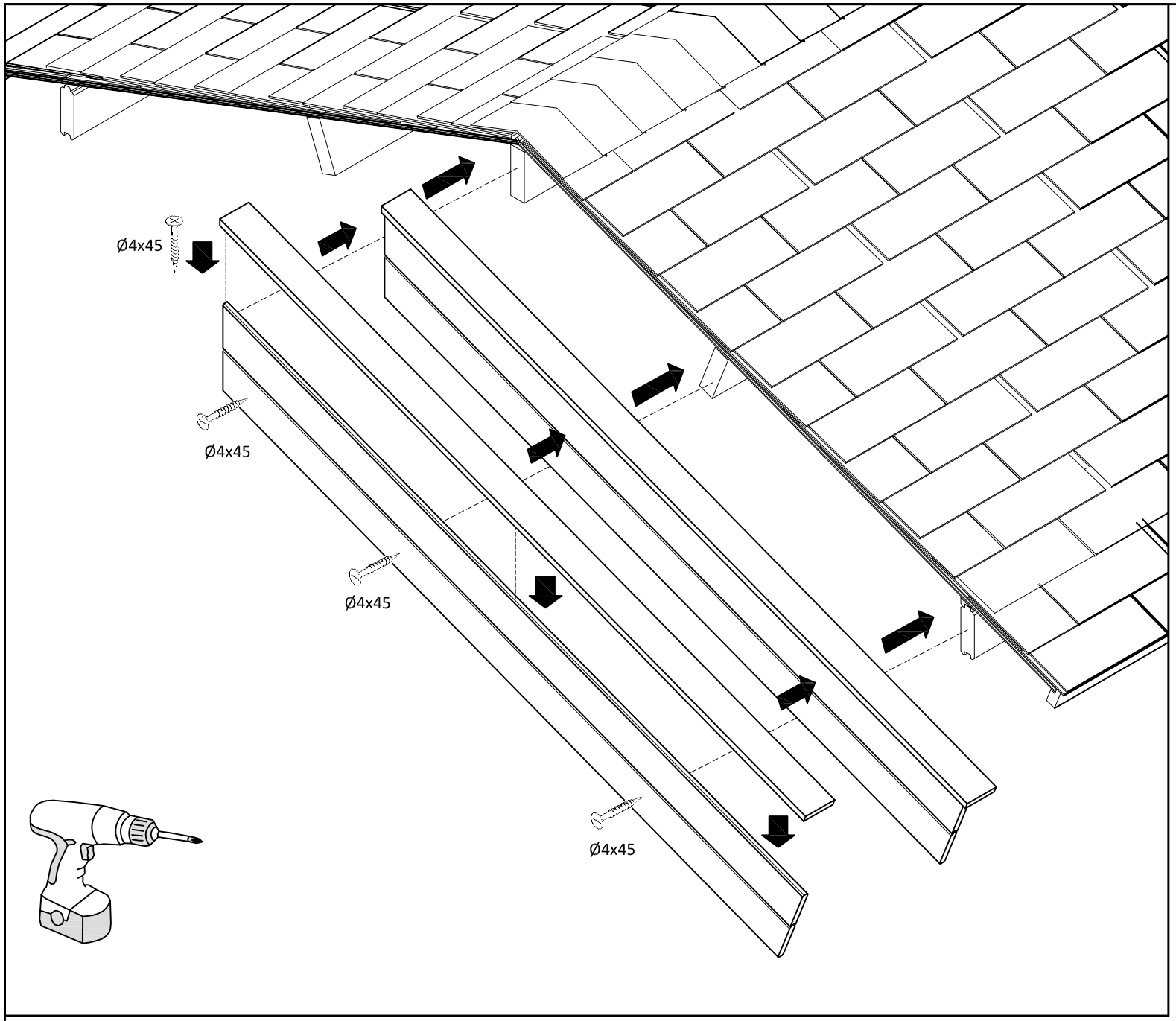
Ø4x45
Ø4x45
Ø4x45
Ø4x45

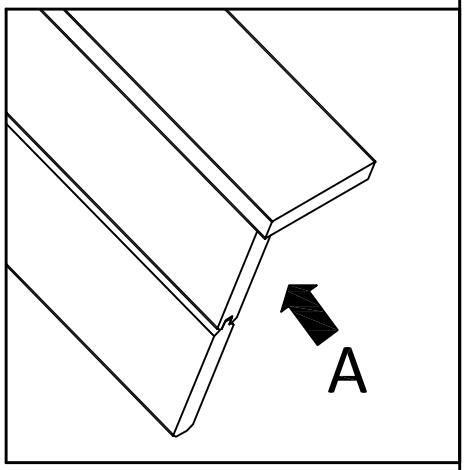
A

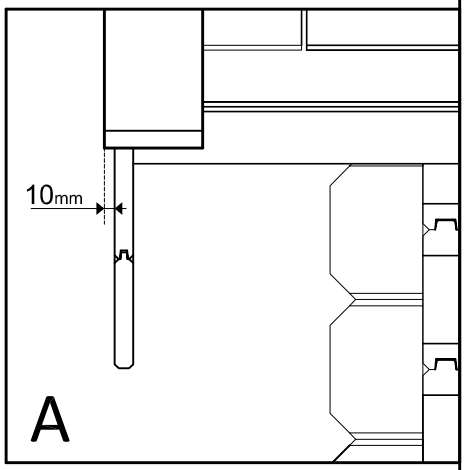
10mm
A

Afwerklijst ramen & deuren / Finishingslat windows & doors
Abdeckleiste Fenster & Türen

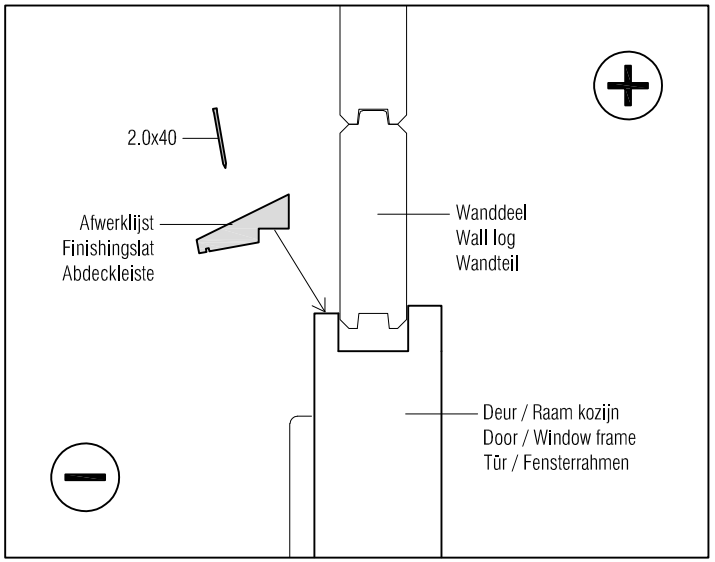

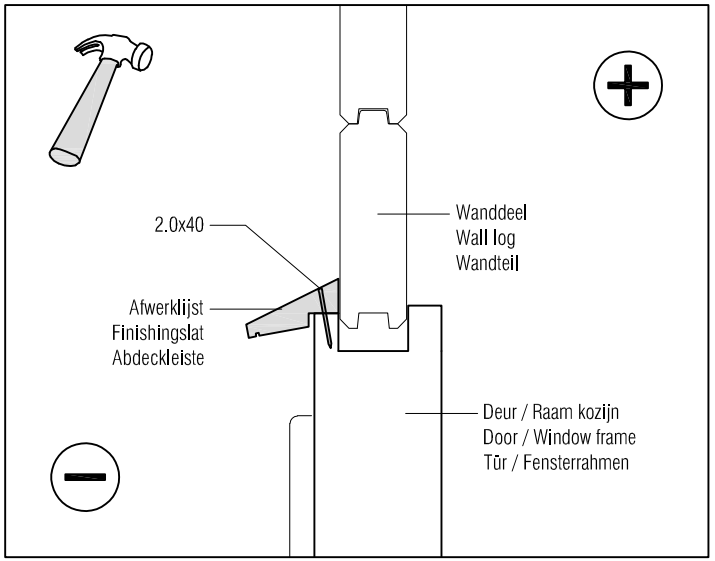

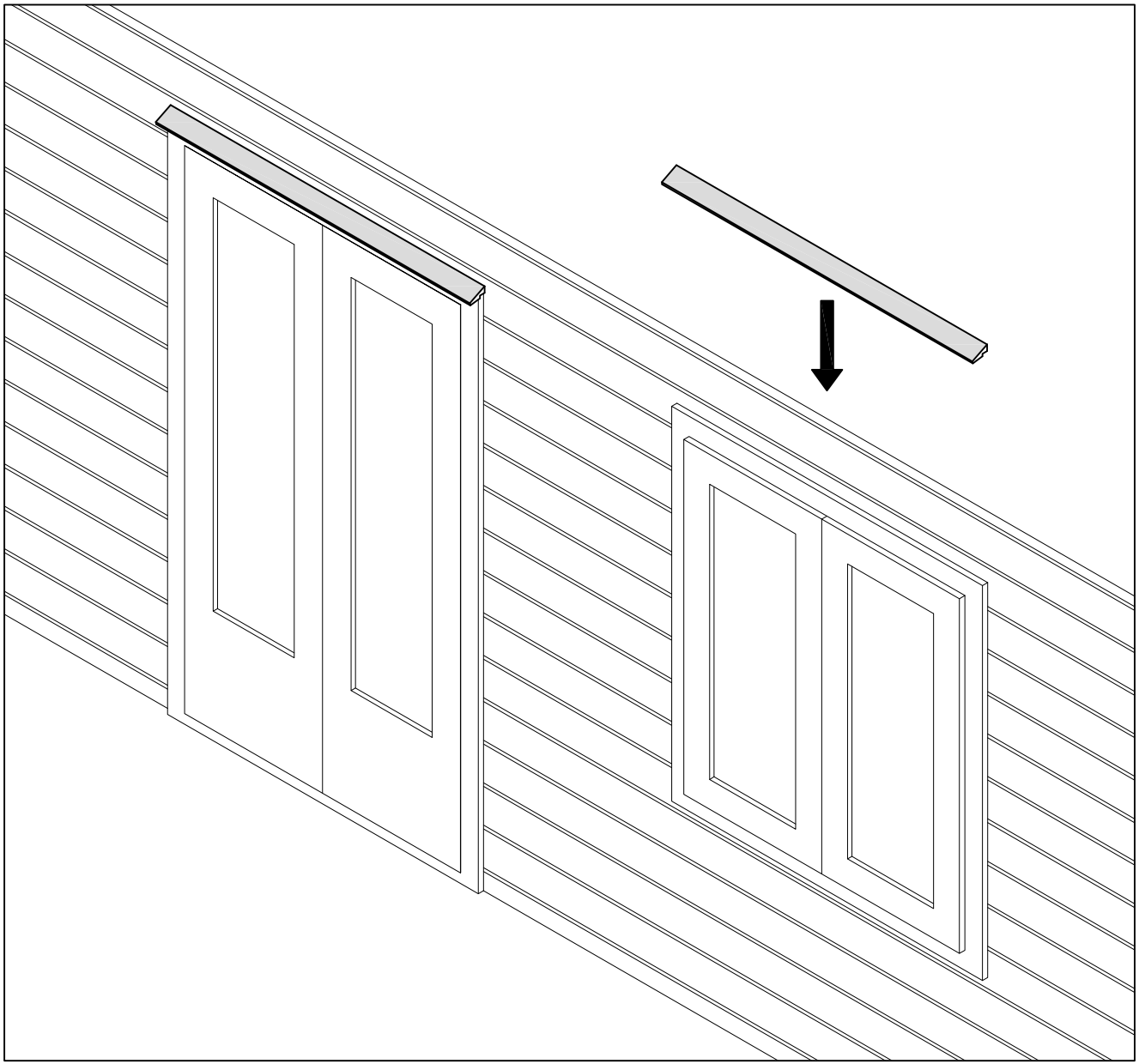

VLOER - BODEN - FLOOR - PLANCHER (optie/option)

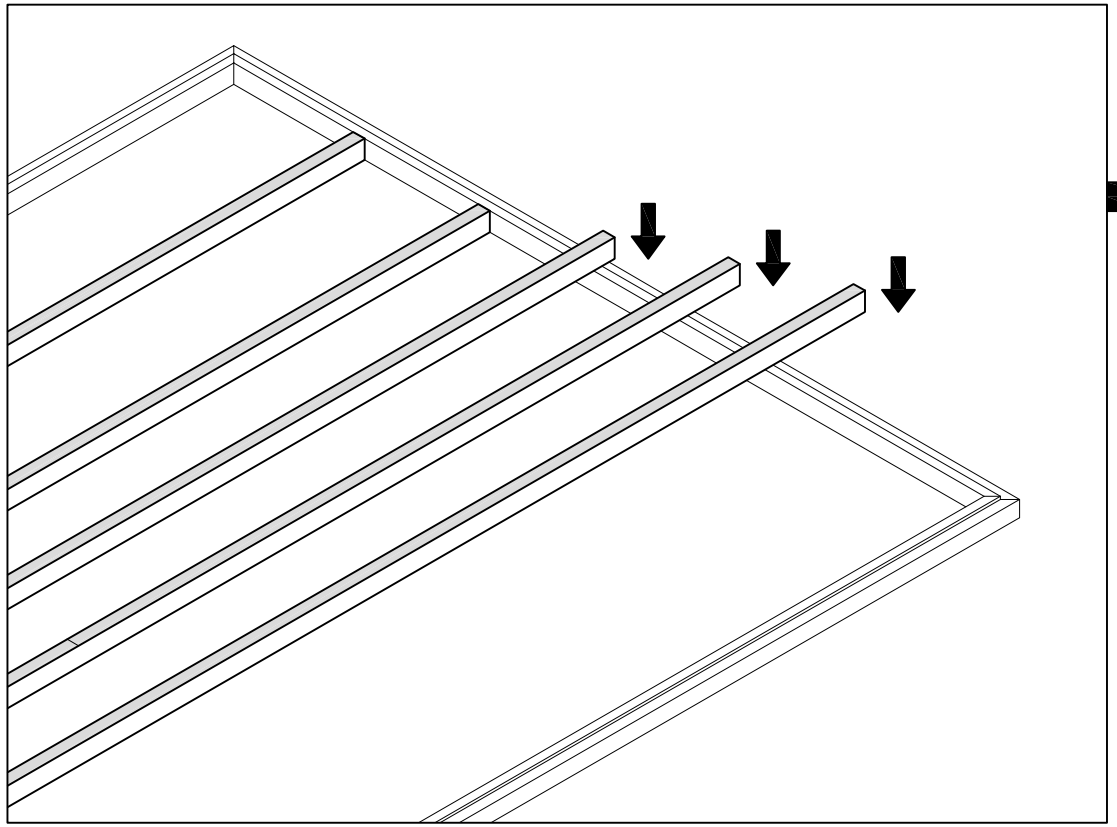

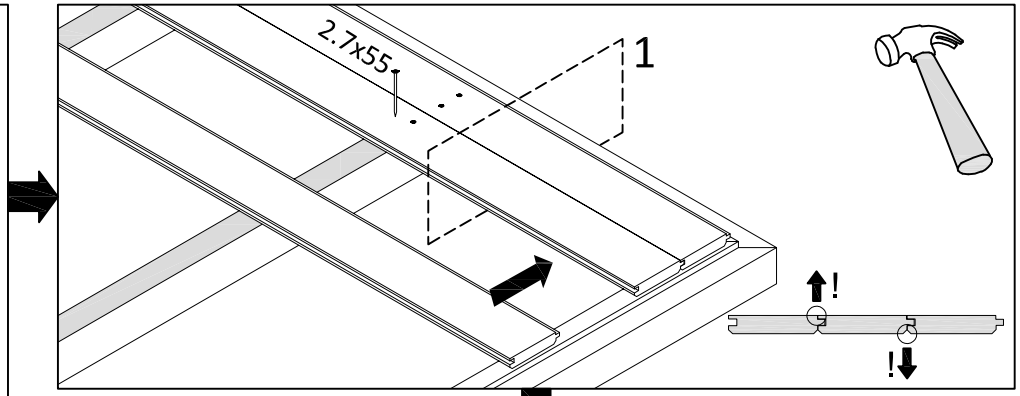

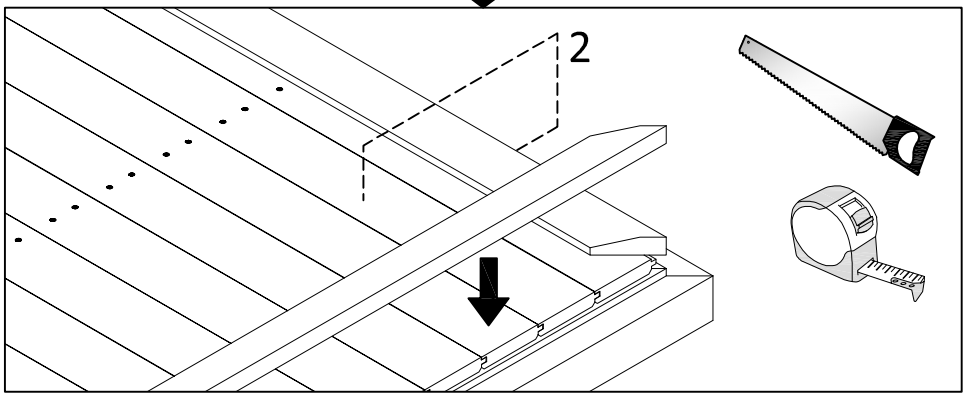

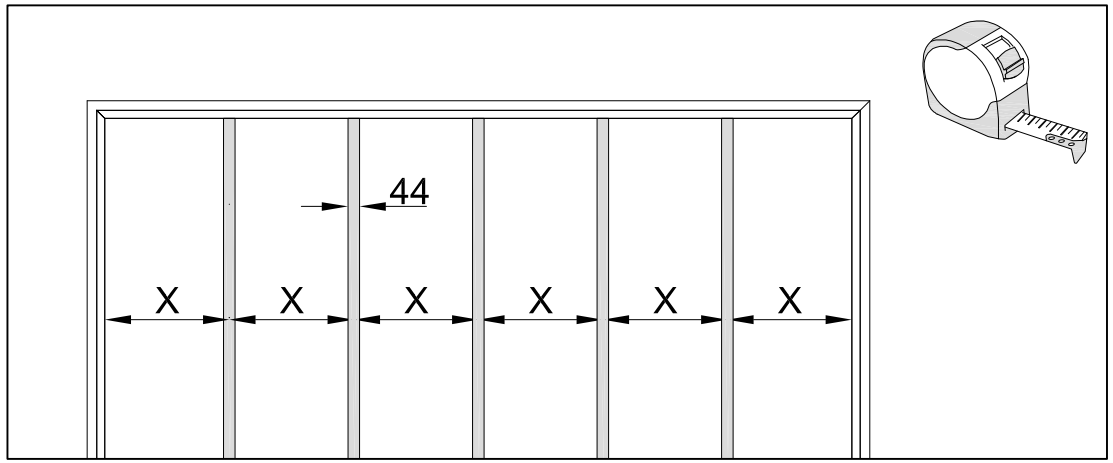

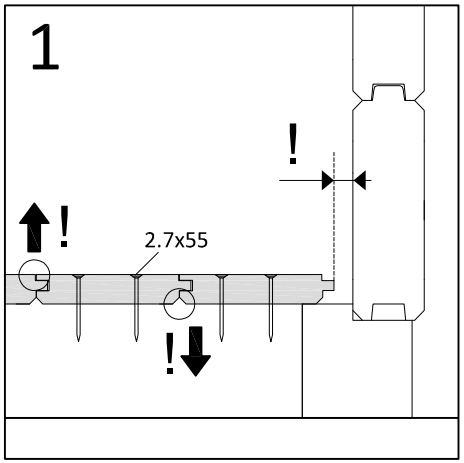

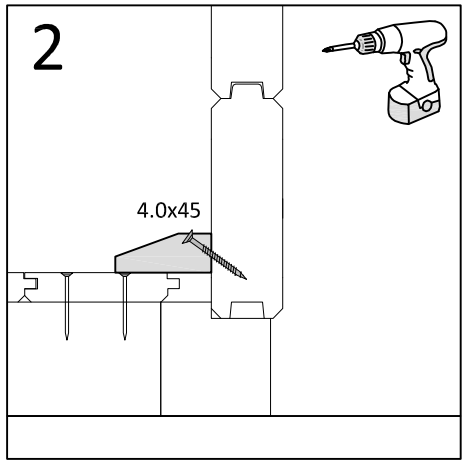
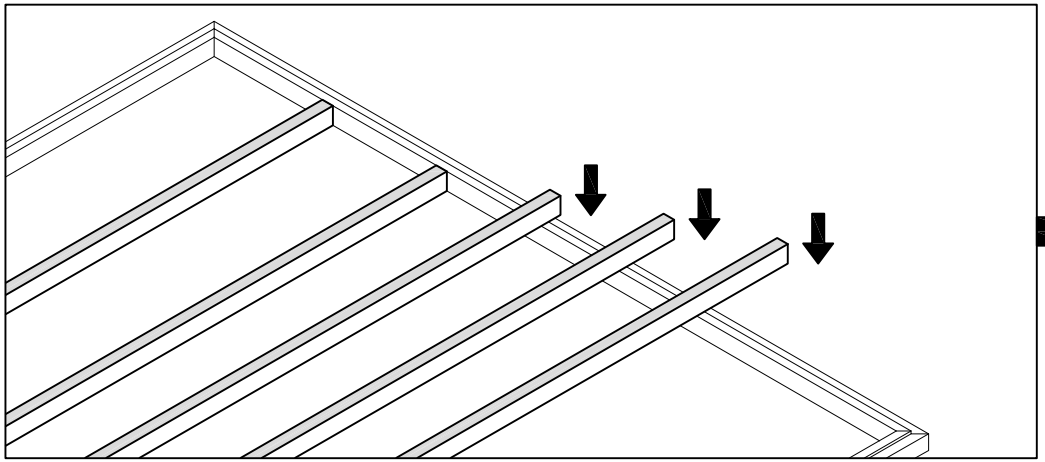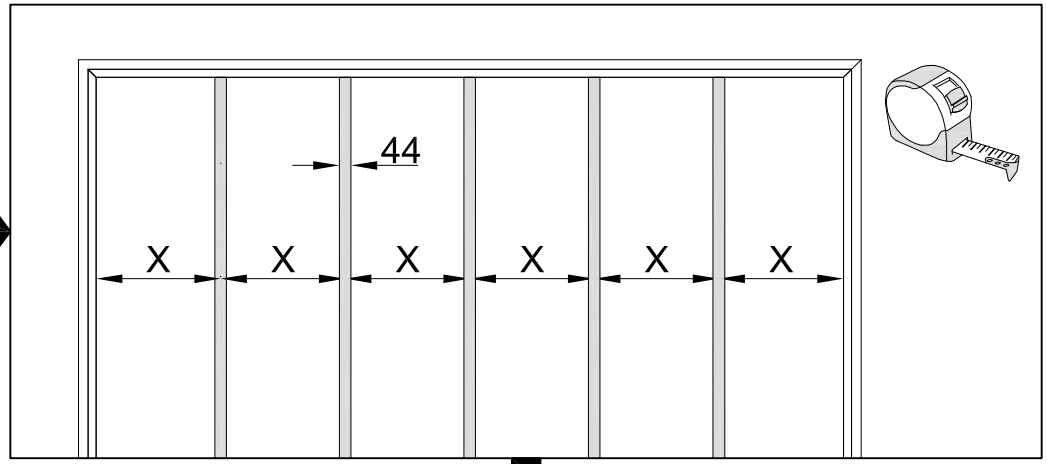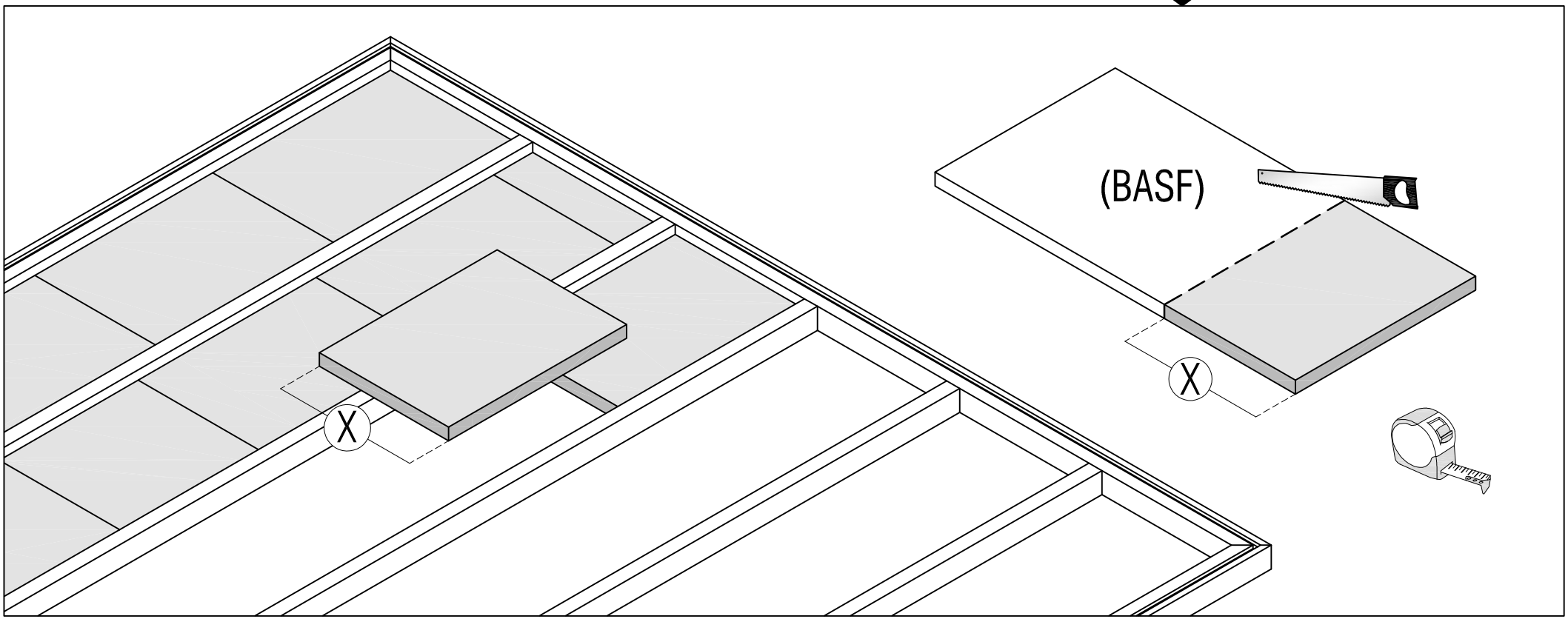
VLOERISOLATIE - BODENDÄMMUNG - FLOOR INSULATION (optie/option)